DETALE SYSTEMOWE

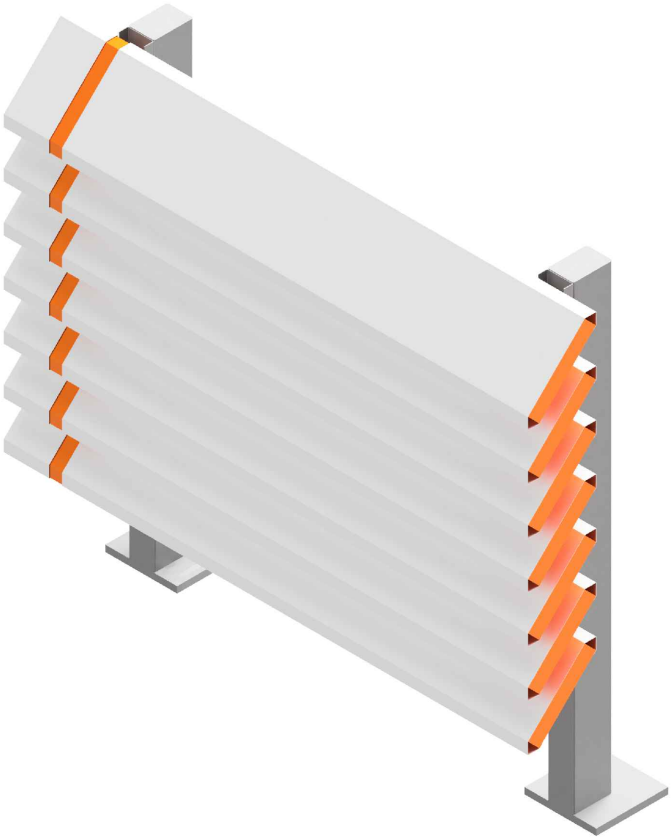

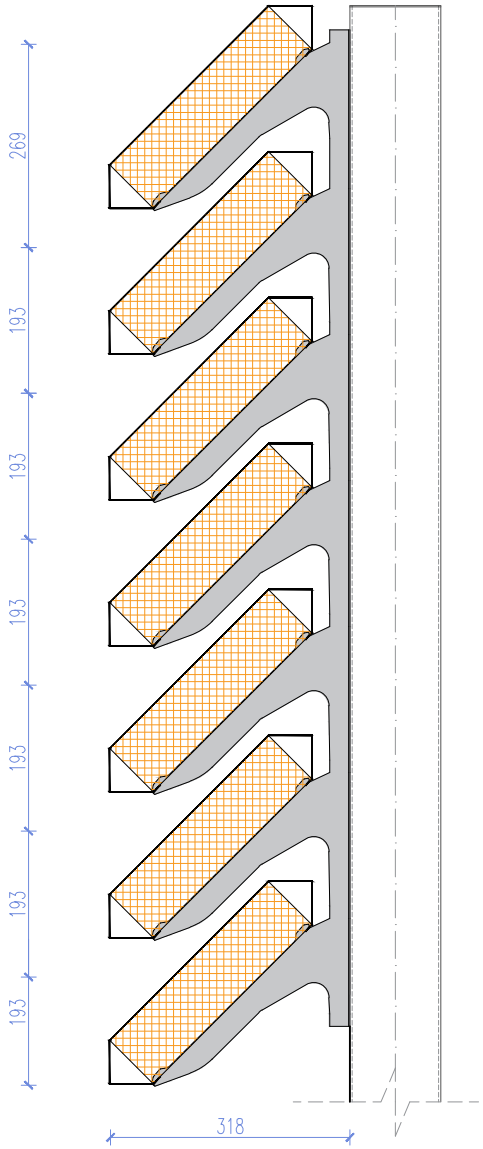

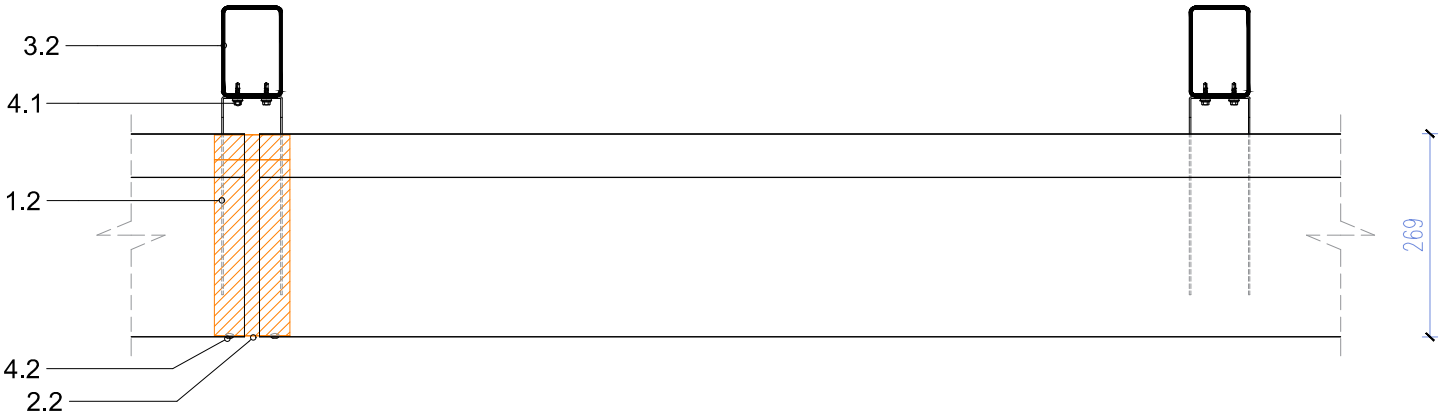

LEGENDA:

www.zaluzjeakustyczne.pl

ELEMENTY EKRANU ŻALUZJOWEGO
1.1 Lamele żaluzji
1.2 Grzebień montażowy nierdzewny
1.3 Wypełnienie dzwiękochłonne
1.4 Panel akustyczny pełny

ELEMENTY WYKAŃCZAJĄCE EKRANY
2.1 Obróbka blacharska w kolorze ekranu
2.2 Element fugowy w kolorze ekranu
2.3 Narożnik AQ_CS
2.4 Narożnik 45 AQ_C45
2.5 Narożnik łukowy AQ_CC

ELEMENTY KONSTRUKCJI SYSTEMOWEJ
3.1 Króciec montażowy AQ_KC
3.2 Słupek konstrukcyjny AQ_KS
3.3 Systemowa konstrukcja balastowa AQ_KB
3.4 Konstrukcja drzwi AQ_KDR
3.5 Wymian konstrukcji przebić instalacyjnych
3.6 Element dystansowy AQ_KED
3.7 Podkonstrukcja dystansowa AQ_KPD

ELEMENTY ZŁĄCZNE I UZUPEŁNIAJĄCE
4.1 Nierdzewny łącznik samowiercący
4.2 Nit nierdzewny
4.3 Śruba metryczna ocynkowana
4.4 Element uzupełniający

NAZWA:	Typowy rzut i przekrój ekranu	REWIZJA:	1
NA RYS:	AQ3_1_SEC		
UWAGI:	Detale rozpatrywać łącznie z informacjami technicznymi i instrukcjami dostępnymi na stronie zaluzjeakustyczne.pl		
	Żaluzje akustyczne zabezpieczone są prawem ochrony wzoru użytkowego przez Urząd Patentowy		

TYPOSZEREG	
AQ3	
SKALA:	1:10

DETALE SYSTEMOWE

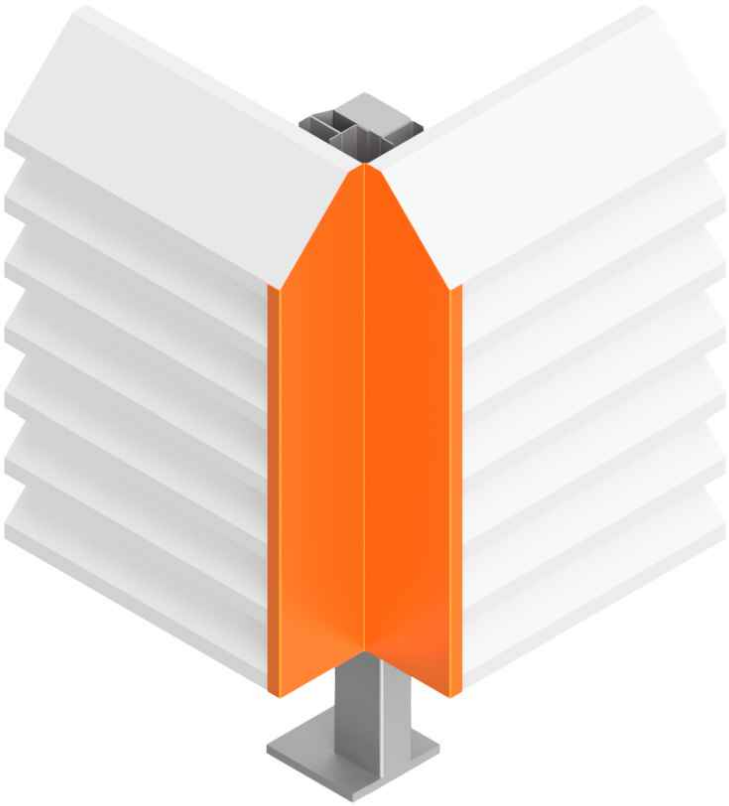

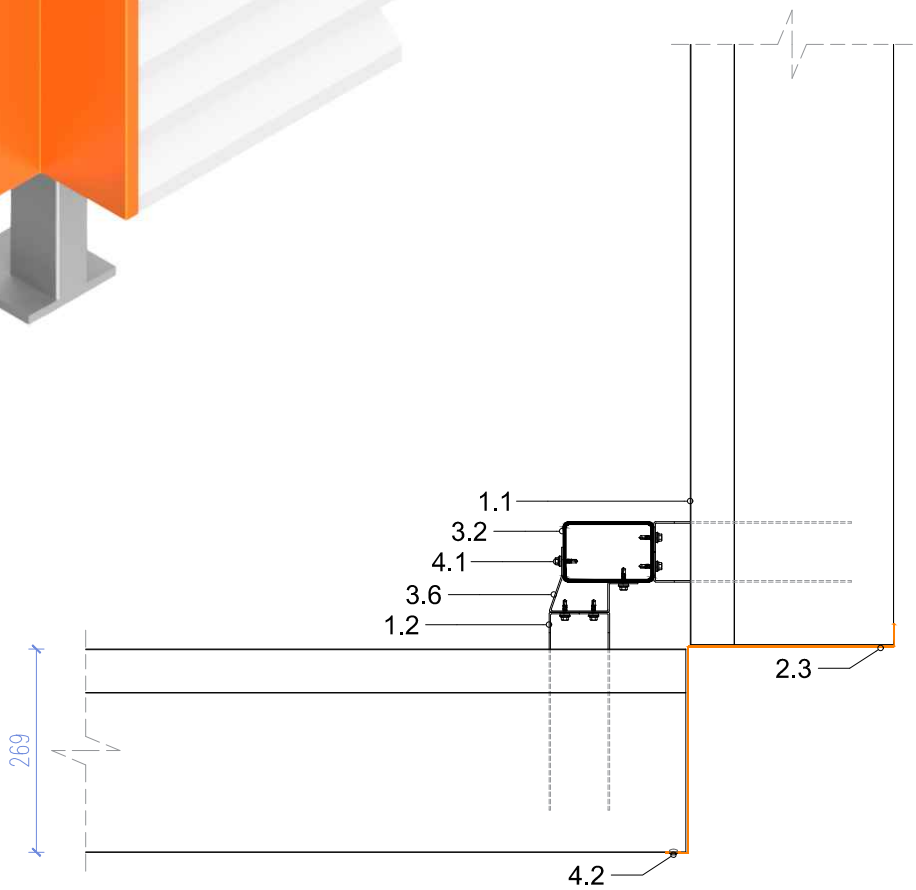

LEGENDA:

www.zaluzjeakustyczne.pl

ELEMENTY EKRANU ŻALUZJOWEGO
1.1 Lamele żaluzji
1.2 Grzebień montażowy nierdzewny
1.3 Wypełnienie dzwiękochłonne
1.4 Panel akustyczny pełny

ELEMENTY WYKAŃCZAJĄCE EKRANY
2.1 Obróbka blacharska w kolorze ekranu
2.2 Element fugowy w kolorze ekranu
2.3 Narożnik AQ_CS
2.4 Narożnik 45 AQ_C45
2.5 Narożnik łukowy AQ_CC

ELEMENTY KONSTRUKCJI SYSTEMOWEJ
3.1 Króciec montażowy AQ_KC
3.2 Słupek konstrukcyjny AQ_KS
3.3 Systemowa konstrukcja balastowa AQ_KB
3.4 Konstrukcja drzwi AQ_KDR
3.5 Wymian konstrukcji przebić instalacyjnych
3.6 Element dystansowy AQ_KED
3.7 Podkonstrukcja dystansowa AQ_KPD

ELEMENTY ZŁĄCZNE I UZUPEŁNIAJĄCE
4.1 Nierdzewny łącznik samowiercący
4.2 Nit nierdzewny
4.3 Śruba metryczna ocynkowana
4.4 Element uzupełniający

NAZWA:	Narożnik zewnętrzny ekranu	REWIZJA:	1
NA RYS:	AQ3_2_CS		
UWAGI:	Detale rozpatrywać łącznie z informacjami technicznymi i instrukcjami dostępnymi na stronie zaluzjeakustyczne.pl		
	Żaluzje akustyczne zabezpieczone są prawem ochrony wzoru użytkowego przez Urząd Patentowy		

TYPOSZEREG	
AQ3	
SKALA:	1:10

DETALE SYSTEMOWE

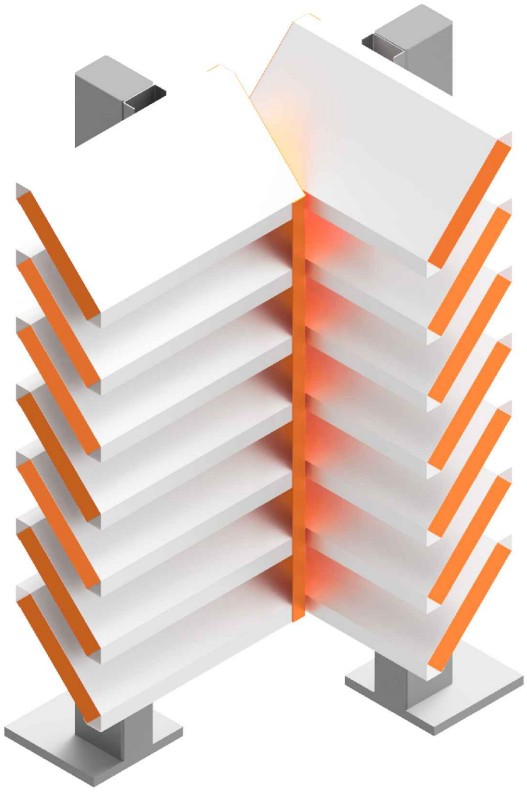

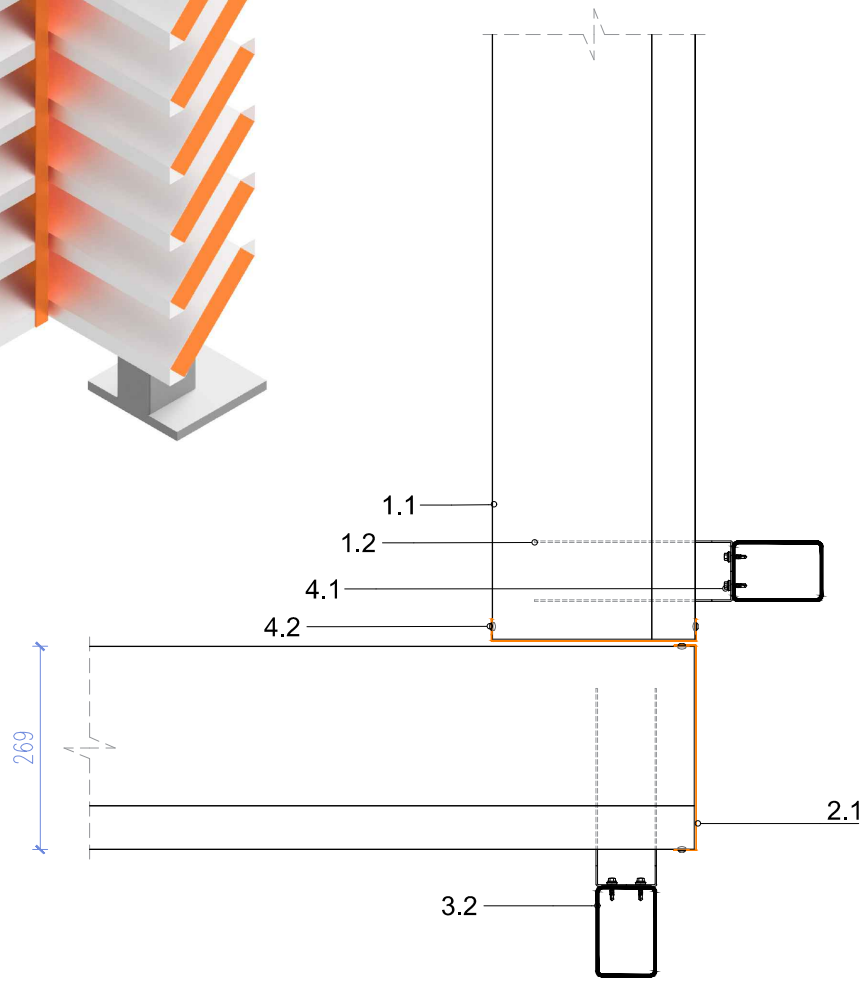

LEGENDA:

www.zaluzjeakustyczne.pl

ELEMENTY EKRANU ŻALUZJOWEGO
1.1 Lamele żaluzji
1.2 Grzebień montażowy nierdzewny
1.3 Wypełnienie dzwiękochłonne
1.4 Panel akustyczny pełny

ELEMENTY WYKAŃCZAJĄCE EKRANY
2.1 Obróbka blacharska w kolorze ekranu
2.2 Element fugowy w kolorze ekranu
2.3 Narożnik AQ_CS
2.4 Narożnik 45 AQ_C45
2.5 Narożnik łukowy AQ_CC

ELEMENTY KONSTRUKCJI SYSTEMOWEJ
3.1 Króciec montażowy AQ_KC
3.2 Słupek konstrukcyjny AQ_KS
3.3 Systemowa konstrukcja balastowa AQ_KB
3.4 Konstrukcja drzwi AQ_KDR
3.5 Wymian konstrukcji przebić instalacyjnych
3.6 Element dystansowy AQ_KED
3.7 Podkonstrukcja dystansowa AQ_KPD

ELEMENTY ZŁĄCZNE I UZUPEŁNIAJĄCE
4.1 Nierdzewny łącznik samowiercący
4.2 Nit nierdzewny
4.3 Śruba metryczna ocynkowana
4.4 Element uzupełniający

NAZWA:	Narożnik wewnętrzny ekranu	REWIZJA:	1
NA RYS:	AQ3_3_CI		
UWAGI:	Detale rozpatrywać łącznie z informacjami technicznymi i instrukcjami dostępnymi na stronie zaluzjeakustyczne.pl		
	Żaluzje akustyczne zabezpieczone są prawem ochrony wzoru użytkowego przez Urząd Patentowy		

TYPOSZEREG	
AQ3	
SKALA:	1:10

DETALE SYSTEMOWE

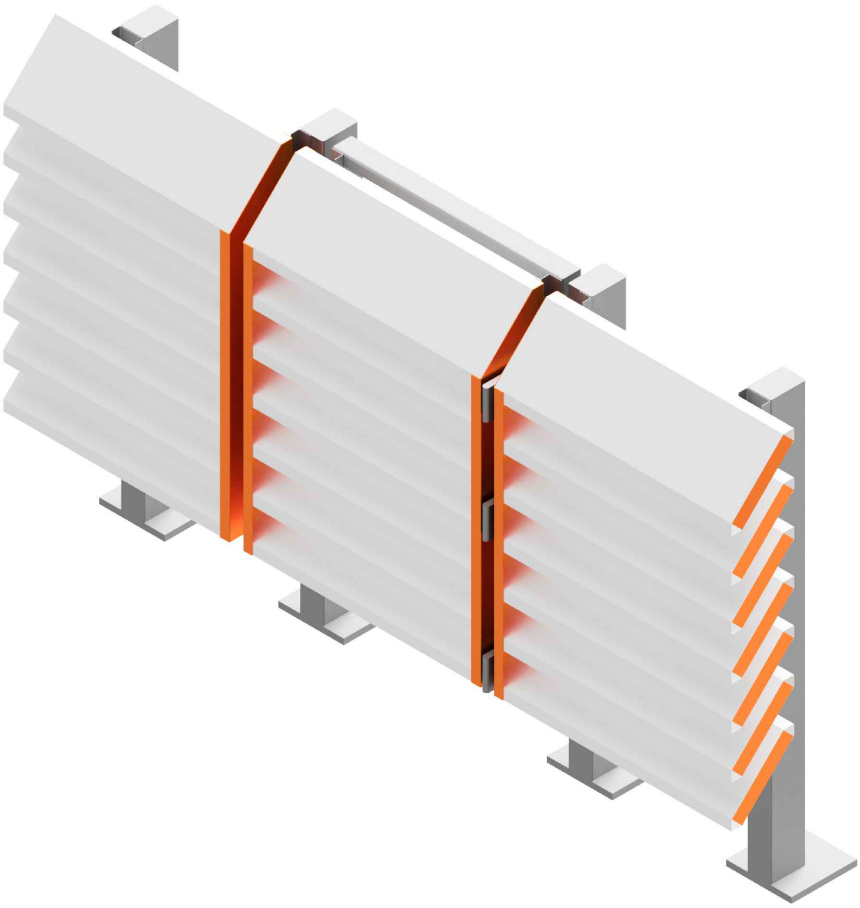

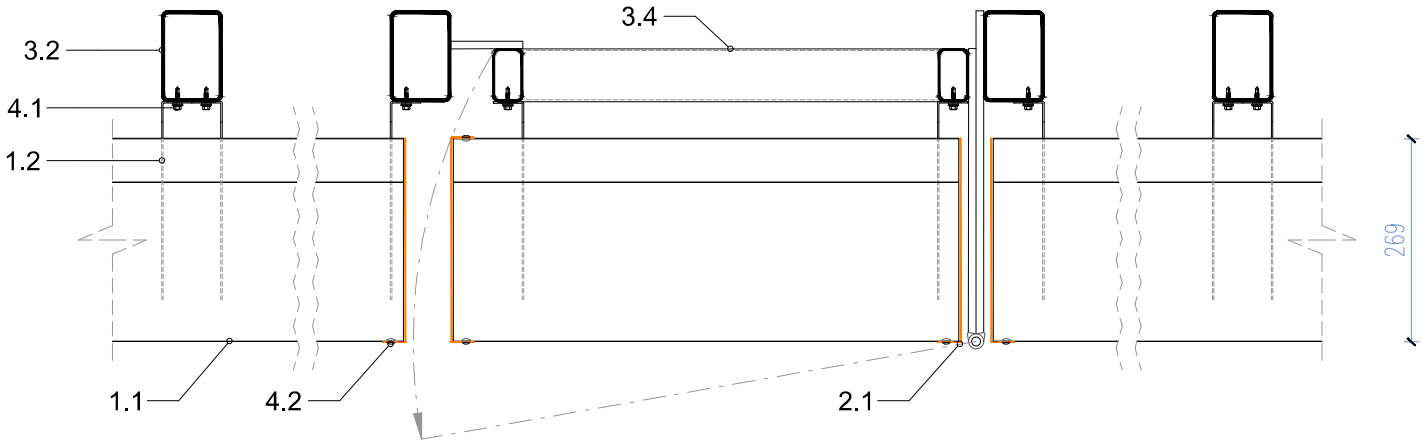

LEGENDA:

www.zaluzjeakustyczne.pl

ELEMENTY EKRANU ŻALUZJOWEGO
1.1 Lamele żaluzji
1.2 Grzebień montażowy nierdzewny
1.3 Wypełnienie dzwiękochłonne
1.4 Panel akustyczny pełny

ELEMENTY WYKAŃCZAJĄCE EKRANY
2.1 Obróbka blacharska w kolorze ekranu
2.2 Element fugowy w kolorze ekranu
2.3 Narożnik AQ_CS
2.4 Narożnik 45 AQ_C45
2.5 Narożnik łukowy AQ_CC

ELEMENTY KONSTRUKCJI SYSTEMOWEJ
3.1 Króciec montażowy AQ_KC
3.2 Słupek konstrukcyjny AQ_KS
3.3 Systemowa konstrukcja balastowa AQ_KB
3.4 Konstrukcja drzwi AQ_KDR
3.5 Wymian konstrukcji przebić instalacyjnych
3.6 Element dystansowy AQ_KED
3.7 Podkonstrukcja dystansowa AQ_KPD

ELEMENTY ZŁĄCZNE I UZUPEŁNIAJĄCE
4.1 Nierdzewny łącznik samowiercący
4.2 Nit nierdzewny
4.3 Śruba metryczna ocynkowana
4.4 Element uzupełniający

NAZWA:	Drzwi serwisowe w ekranie	REWIZJA:	1
NA RYS:	AQ3_4_KDR		
UWAGI:	Detale rozpatrywać łącznie z informacjami technicznymi i instrukcjami dostępnymi na stronie zaluzjeakustyczne.pl		
	Żaluzje akustyczne zabezpieczone są prawem ochrony wzoru użytkowego przez Urząd Patentowy		

TYPOSZEREG	
AQ3	
SKALA:	1:10

DETALE SYSTEMOWE

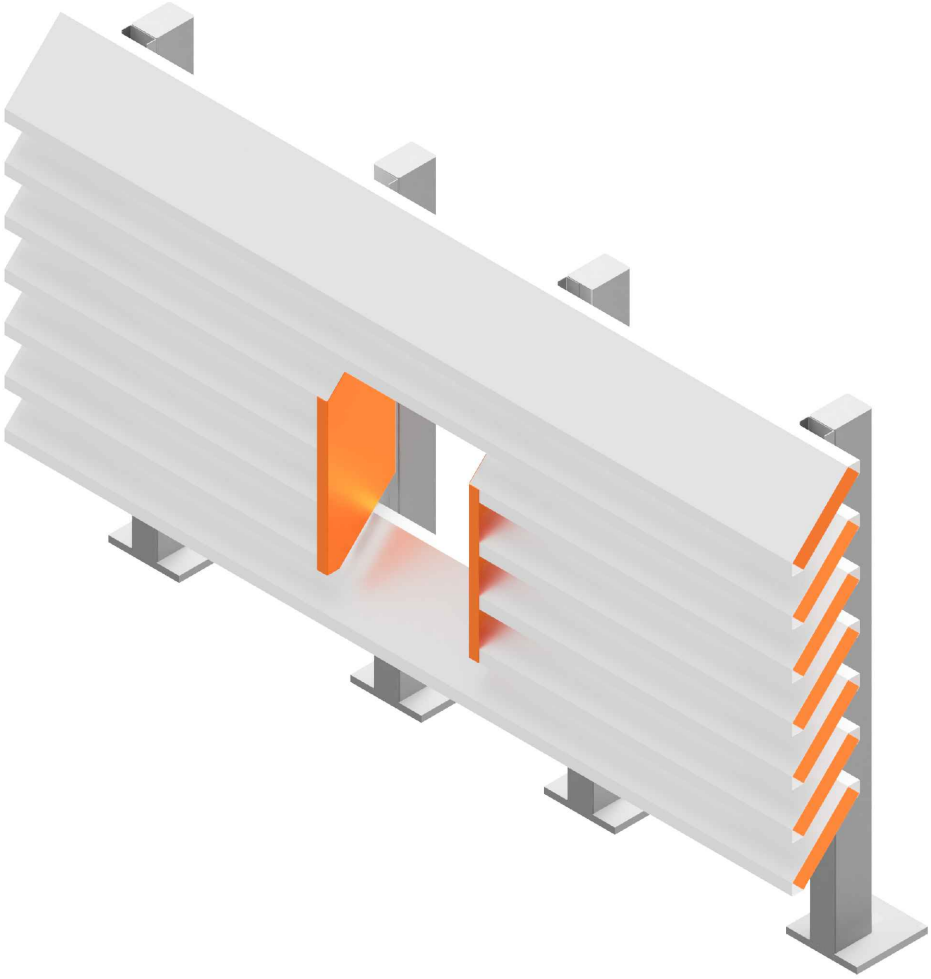

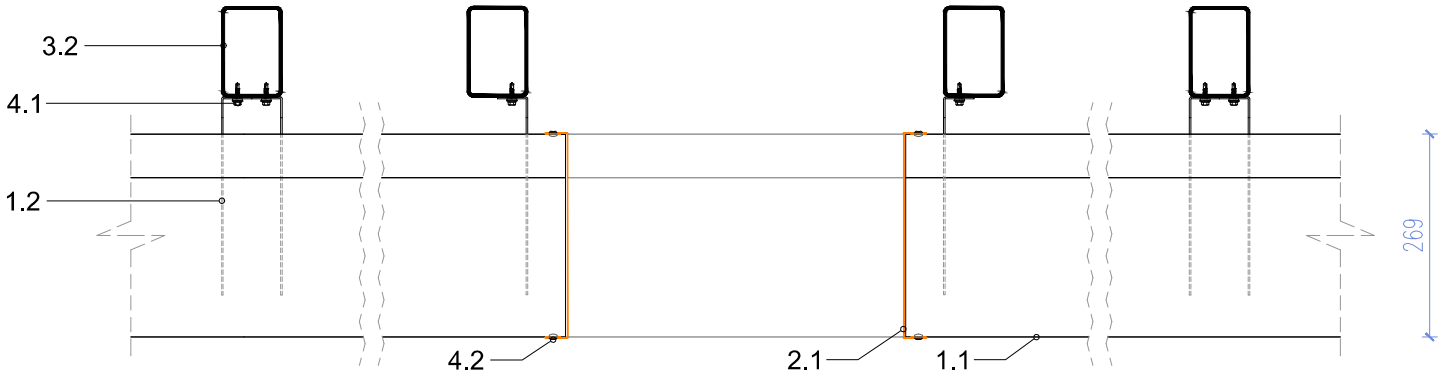

LEGENDA:

www.zaluzjeakustyczne.pl

ELEMENTY EKRANU ŻALUZJOWEGO
1.1 Lamele żaluzji
1.2 Grzebień montażowy nierdzewny
1.3 Wypełnienie dzwiękochłonne
1.4 Panel akustyczny pełny

ELEMENTY WYKAŃCZAJĄCE EKRANY
2.1 Obróbka blacharska w kolorze ekranu
2.2 Element fugowy w kolorze ekranu
2.3 Narożnik AQ_CS
2.4 Narożnik 45 AQ_C45
2.5 Narożnik łukowy AQ_CC

ELEMENTY KONSTRUKCJI SYSTEMOWEJ
3.1 Króciec montażowy AQ_KC
3.2 Słupek konstrukcyjny AQ_KS
3.3 Systemowa konstrukcja balastowa AQ_KB
3.4 Konstrukcja drzwi AQ_KDR
3.5 Wymian konstrukcji przebić instalacyjnych
3.6 Element dystansowy AQ_KED
3.7 Podkonstrukcja dystansowa AQ_KPD

ELEMENTY ZŁĄCZNE I UZUPEŁNIAJĄCE
4.1 Nierdzewny łącznik samowiercący
4.2 Nit nierdzewny
4.3 Śruba metryczna ocynkowana
4.4 Element uzupełniający

NAZWA:	Przebicie instalacyjne w ekranie	REWIZJA:	1
NA RYS:	AQ3_5_OP		
UWAGI:	Detale rozpatrywać łącznie z informacjami technicznymi i instrukcjami dostępnymi na stronie zaluzjeakustyczne.pl		
	Żaluzje akustyczne zabezpieczone są prawem ochrony wzoru użytkowego przez Urząd Patentowy		

TYPOSZEREG	
AQ3	
SKALA:	1:10

DETALE SYSTEMOWE

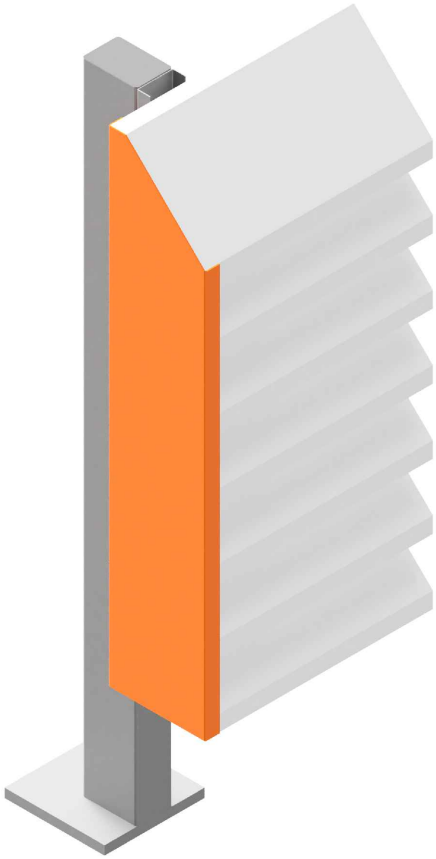

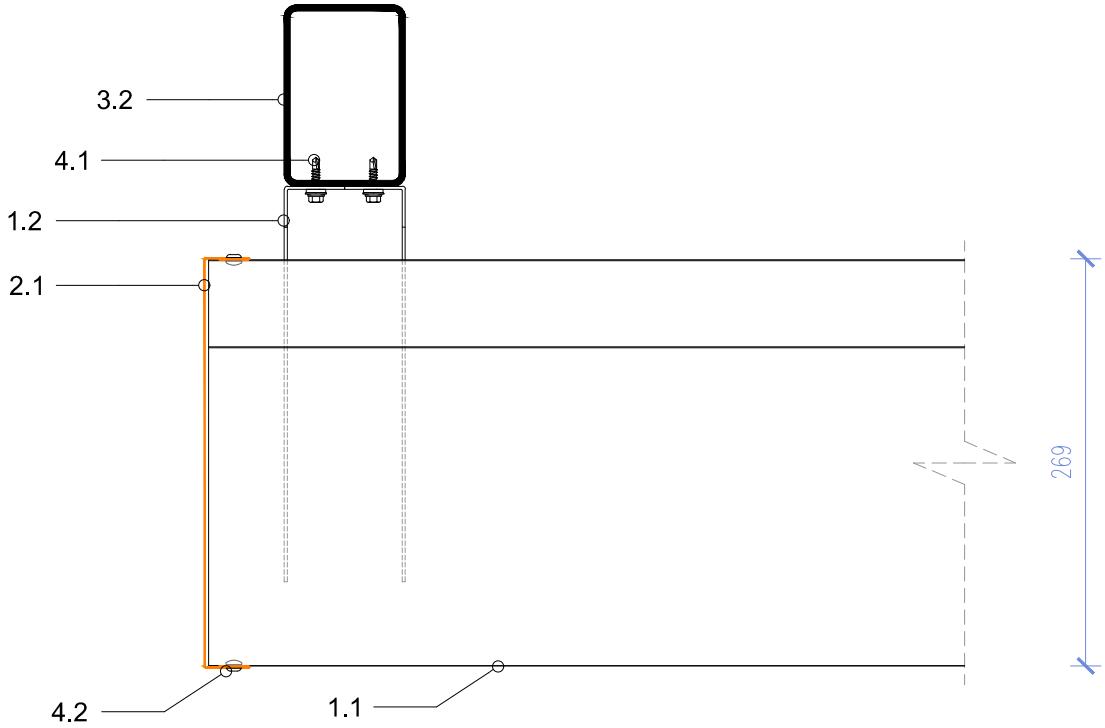

LEGENDA:

www.zaluzjeakustyczne.pl

ELEMENTY EKRANU ŻALUZJOWEGO
1.1 Lamele żaluzji
1.2 Grzebień montażowy nierdzewny
1.3 Wypełnienie dzwiękochłonne
1.4 Panel akustyczny pełny

ELEMENTY WYKAŃCZAJĄCE EKRANY
2.1 Obróbka blacharska w kolorze ekranu
2.2 Element fugowy w kolorze ekranu
2.3 Narożnik AQ_CS
2.4 Narożnik 45 AQ_C45
2.5 Narożnik łukowy AQ_CC

ELEMENTY KONSTRUKCJI SYSTEMOWEJ
3.1 Króciec montażowy AQ_KC
3.2 Słupek konstrukcyjny AQ_KS
3.3 Systemowa konstrukcja balastowa AQ_KB
3.4 Konstrukcja drzwi AQ_KDR
3.5 Wymian konstrukcji przebić instalacyjnych
3.6 Element dystansowy AQ_KED
3.7 Podkonstrukcja dystansowa AQ_KPD

ELEMENTY ZŁĄCZNE I UZUPEŁNIAJĄCE
4.1 Nierdzewny łącznik samowiercący
4.2 Nit nierdzewny
4.3 Śruba metryczna ocynkowana
4.4 Element uzupełniający

NAZWA:	Zakończenie ekranu	REWIZJA:	1
NA RYS:	AQ3_6_END		
UWAGI:	Detale rozpatrywać łącznie z informacjami technicznymi i instrukcjami dostępnymi na stronie zaluzjeakustyczne.pl		
	Żaluzje akustyczne zabezpieczone są prawem ochrony wzoru użytkowego przez Urząd Patentowy		

TYPOSZEREG	
AQ3	
SKALA:	1:5